Daniel Liebeskind, New York/Zürich | die developer Düsseldorf | Foto: Bernd Haugrund/artdoku.de

LED-LUC

LED-Luc MiniSpot
LED-Luc 60

Staab Architekten, Berlin | Foto: Markus Eberle

LED-LUC

Magnetischer MiniSpot

BASIS-INFO

IP44 DALI TRIAC

LED-Luc | Daumengroß + auf den Punkt

Spot an! LED-Luc ist klein, aber stark. Auf den Punkt oder zur weiträumigen Ausleuchtung, ganz nach Wunsch. Dazu schwenkbar und magnetisch an der Rückseite. Positiv auch: LED-Luc entwickelt nur wenig Wärme. Und die Leuchte gibt Farben sehr gut wieder.

Ein elektrisierendes Produkt, diese LED-Luc. Nur so groß wie ein Daumen und dennoch leistungsstark. Ohne UV-Anteile, das ist cool. Dazu schwenkbar und magnetisch befestigt. Ein MiniSpot für maximale Ansprüche.

Merkmale

- → hohe Flexibilität durch mannigfaltige Anwendungsmöglichkeiten und individuelle Einstellbarkeit
- → magnetischer Fuß
- → für Privathäuser, Ausstellungsräume, Kirchen, Schlösser, Museen, Messen, Bibliotheken, Galerien
- → zur schonenden Ausleuchtung von Bildern, Kunstwerken, Ausstellungsstücken
- → keine UV-Anteile
- → geringe Hitze-/Wärmebelastung, folglich nur geringe Klimatisierung
- → sehr guter Farbwiedergabeindex [CRI > 90]
- → Linsen nachträglich austauschbar

LED-LUC
Kirche St. Petri, Dortmund

ARCHITEKT | LICHTPLANUNG
Pfeiffer Ellermann Preckel, Lüdinghausen
Licht Kunst Licht AG, Bonn, Luc Bernard

Aufgabe

Illumination des 500 Jahre alten Antwerpener Hochaltars.

Um den restaurierten Altar angemessen zu klimatisieren, war eine Fläche räumlich abgetrennt worden. Und zwar in vier Metern Entfernung durch eine filigrane und zugleich transparente Stahl-/Glaskonstruktion.

Die Aufgabe bestand darin, den 5 x 3 Meter großen Altar homogen auszuleuchten, Leuchtkörper und Technik sollten allerdings nicht sichtbar sein.

Lösung

150 LED-Luc MiniSpots wurden für den Betrachter unsichtbar im Stahlprofil befestigt und verkabelt.

Diese Lösung garantiert eine Top-Ausleuchtung des seltenen Kunstwerkes und ist dennoch energiesparend.

LED-LUC
Paulas Shop, Hückelhoven

VERKAUFSRÄUME
Flexible Ausleuchtung

LED-LUC
Schloss Hohenschwangau

AUFTRAGGEBER | LICHTPLANUNG
Wittelsbacher Ausgleichsfonds, München | Licht Kunst Licht AG, Bonn

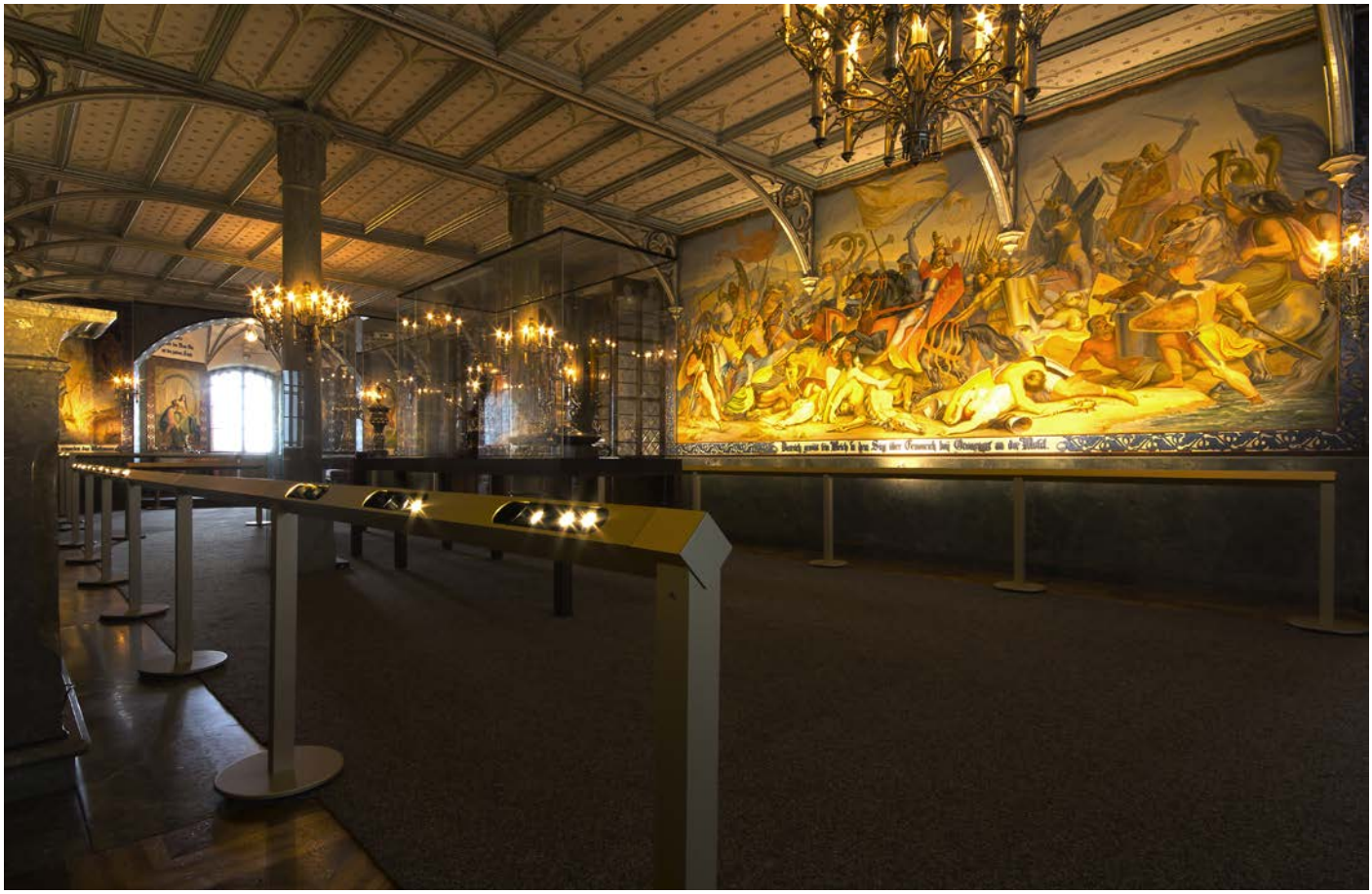

© Wittelsbacher Ausgleichsfonds München, Fotograf Peter von Pigage

LED-LUC
Schloss Hohenschwangau

AUSSTELLUNGSRÄUME
Beleuchtung integriert in Traversen

© Wittelsbacher Ausgleichsfonds München, Fotograf Peter von Pigage

LED-LUC

MuCEM, Musée des civilisations de l’Europe et de la Méditerranée Marseille

ARCHITEKT | LICHTPLANUNG

R. Ricciotti et R. Carta architectes, F-Bandol | Licht Kunst Licht AG, Bonn

LED-LUC

MuCEM, Musée des civilisations de l’Europe et de la Méditerranée Marseille

AUSSTELLUNGSRÄUME | VITRINEN

Flexible Ausleuchtung der Ausstellungsstücke

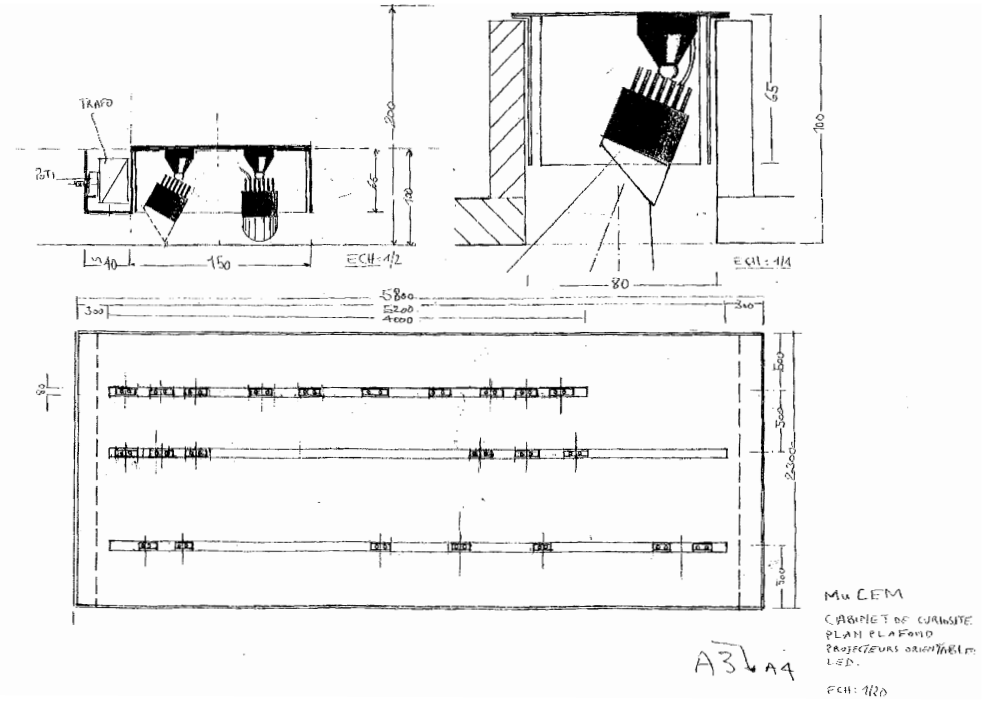

LED-LUC

Richard-Wagner-Museum, Bayreuth

ARCHITEKT | LICHTPLANER
Staab Architekten, Berlin | Licht Kunst Licht AG, Bonn

LED-LUC
Richard-Wagner-Museum, Bayreuth

AUSSTELLUNGSRÄUME | VITRINEN
Flexible Ausleuchtung der Ausstellungsstücke

LED-LUC
Richard-Wagner-Museum, Bayreuth

DECKENEINBAUGEHÄUSE
mit integriertem, derhbarem Haltearm zur felxiblen Positionierung

Rundes Deckeneinbaugehäuse

Für das Richard-Wagner-Museum baute ADO Lights passend zu den LED-Luc MiniSpots runde Deckeneinbaugehäuse mit integriertem, drehbarem Haltearm, der eine flexible Positionierung des MiniSpots ermöglicht.

Das Gehäuse ist aus Stahl ST 37 und schwarz oder weiß pulverbeschichtet nach RAL.

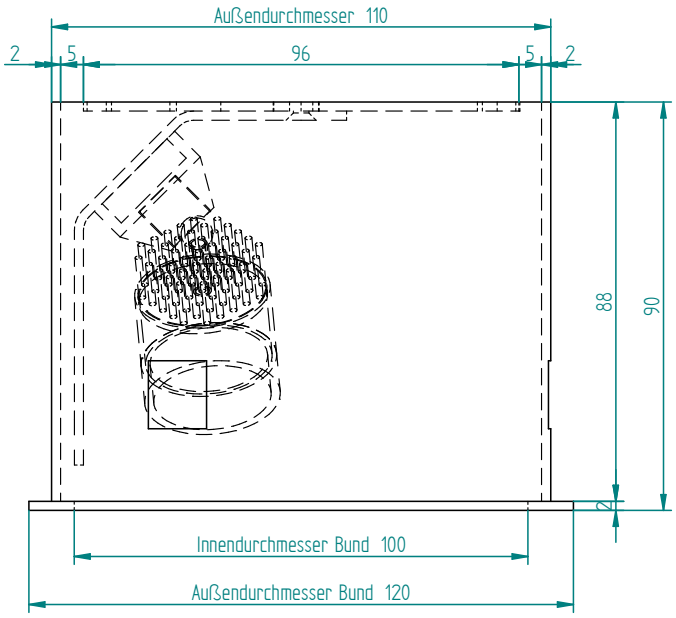

LED-LUC

Richard-Wagner-Museum, Bayreuth

TECHNISCHE DATEN

Allgemeine technische Daten siehe Seite 19

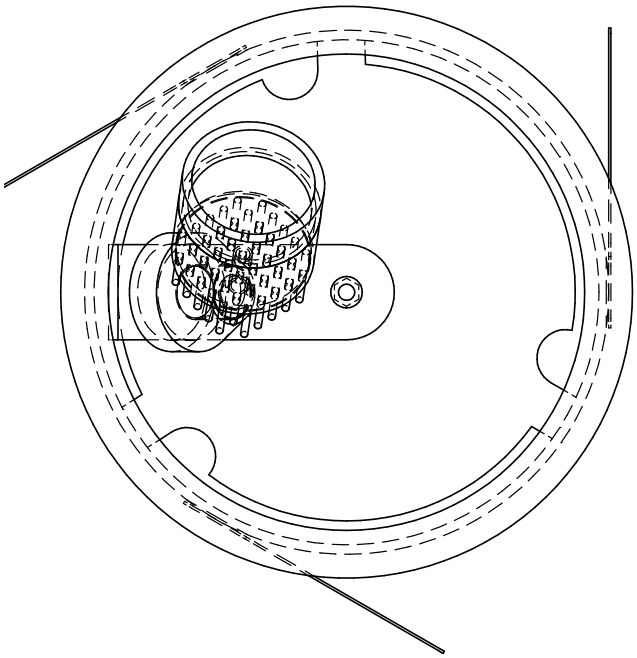

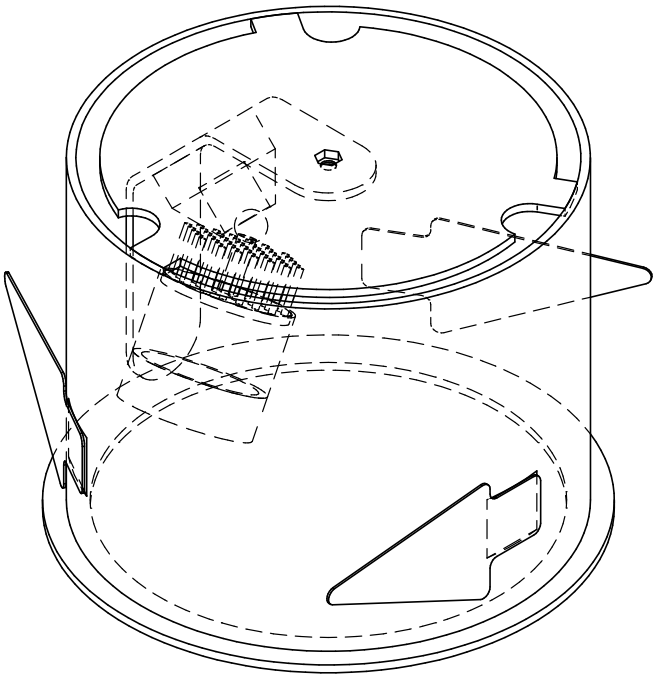

LED-LUC

Schrankhaus – Mobiles Wohnen, Präsentation IMM Köln 2016

DESIGNER

Fachhochschule Potsdam, Fachbereich Design, Prof Hermann Weizenegger, BA-Des. Franz Dietrich, Potsdam

LED-LUC

Schrankhaus – Mobiles Wohnen, Präsentation IMM Köln 2016

WOHNRAUM | KÜCHE | BAD

Flexible Ausleuchtung mit MiniSpots auf Lichtschiene und Deckenplatte

LED-LUC

Showroom Lampertz Stone Designer, Luxemburg

ARCHITEKT
frei(Raum)architekten, Luxemburg

SCHRIFTZÜGE | VITRINEN
Punktgenaue Ausleuchtung

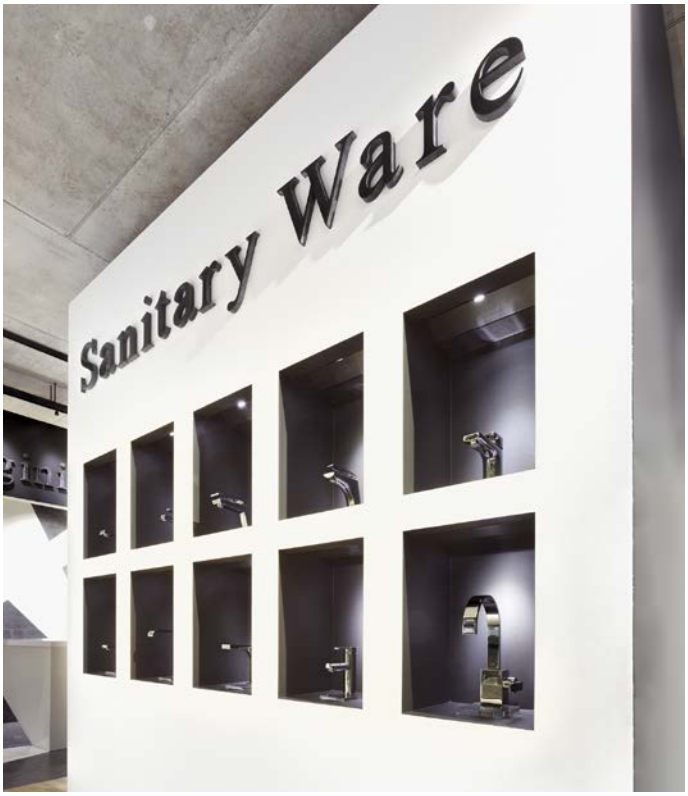

LED-LUC
Magnetischer MiniSpot

ALLGEMEINE TECHNISCHE DATEN

IP44 DALI TRIAC

ABMESSUNG [B X H]	28 x 50 mm
ANSCHLUSSLEISTUNG	1–3 W
BETRIEBSSPANNUNG	Niedervoltbereich bis 48 V DC
ABSTRAHLWINKEL	10°/25°/50° frei schwenkbar mit Kugelmagnet
LEBENSDAUER	LED 50.000 Stunden bei 70 % des Ausgangslichtstroms
LICHTFARBE	Weiß | 2.600/3.000/3.500/4.000 Kelvin
FARBWIEDERGABEINDEX	CRI > 90
ANZAHL LEDS	1
SCHUTZART	IP44
ZERTIFIKATE	CE, RoHs
LEUCHTENGEHÄUSE MIT MAGNETFUSS	Aluminium natur oder schwarz eloxiert Aluminium lackiert weiß RAL 9010
ZUBEHÖR [OPTIONAL]	Aufsatzstück aufschraubbar Wabenraster Aufsatzstück aufschraubbar konisch
BETRIEBSGERÄT	statischer oder digital dimmbarer Konverter (DALI)
GEWICHT	0,08 kg
LICHTBERECHNUNG	EULUM-Datei siehe www.ado-lights.de

LICHTVERTEILUNG | LED-Luc

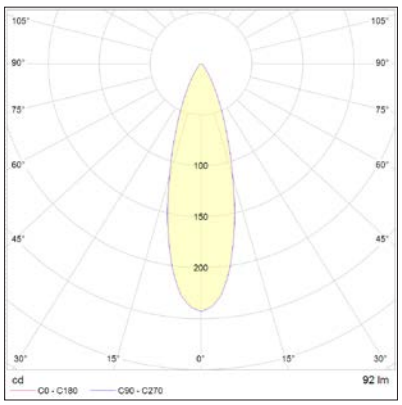

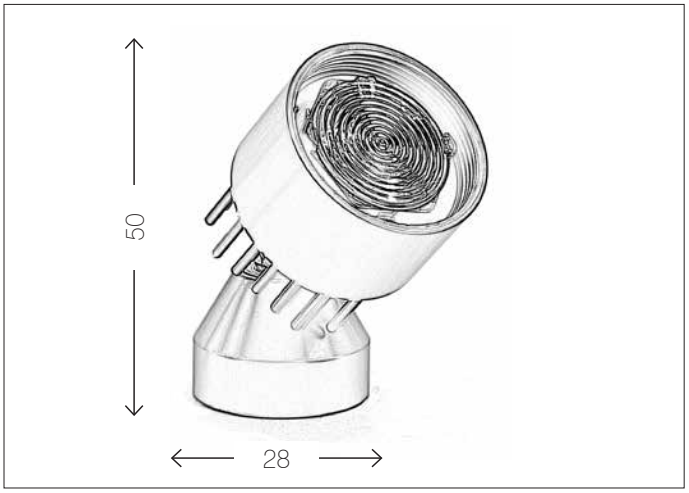

LED-LUC

Magnetischer MiniSpot

BasisSet mit Netzteil

TECHNISCHE DATEN
Allgemeine technische Daten siehe Seite 19

IP44 DALI TRIAC

ABMESSUNG [B X H]	28 x 50 mm
LEUCHTENGEHÄUSE MIT MAGNETFUSS	Aluminium natur oder schwarz eloxiert Aluminium lackiert weiß RAL 9010
ANSCHLUSS	Steckernetzteil mit Ein-/Ausschalter Befestigungsplättchen
ZUBEHÖR (OPTIONAL)	Aufsatzstück Wabenraster Aufsatzstück schräg Kabel 4-fach-Verteiler

LED-LUC

Einbaugehäuse mit magnetischem MiniSpot

TECHNISCHE DATEN
Allgemeine technische Daten siehe Seite 19

IP44 DALI TRIAC

ABMESSUNG [L X B X H]	1.920 x 140 x 70 mm abgschrägt Sondermaße auf Anfrage möglich
LED-ANZAHL	1
LEUCHTENGEHÄUSE MIT MAGNETFUSS	MINISPOT: Aluminium natur oder schwarz eloxiert Aluminium lackiert weiß RAL 9010 GEHÄUSE: Stahl pulverbeschichtet weiß RAL 9010 Stahl pulverbeschichtet schwarz RAL 9005
ZUBEHÖR (OPTIONAL)	Aufsatzstück Wabenraster Aufsatzstück schräg Endkappen Federklammern für Deckeneinbau

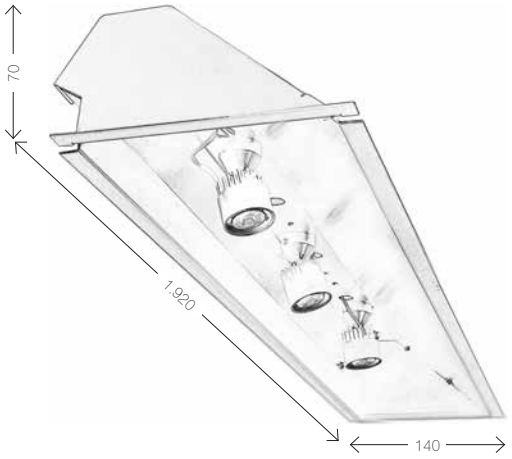

LED-LUC

Lichtschiene mit magnetischen MiniSpots

TECHNISCHE DATEN
Allgemeine technische Daten siehe Seite 19

IP44 DALI TRIAC

ABMESSUNG [L X B X H]	1.250/1.750/2.250 x 90 x 38 mm Sondermaße auf Anfrage möglich
ANSCHLUSSLEISTUNG	12/21/42 W dimmbar | 1–10 V/Pushdimm Sondermaße auf Anfrage möglich
LED-ANZAHL	4/7/12
LEUCHTENGEHÄUSE MIT MAGNETFUSS	MINISPOT: Aluminium natur oder schwarz eloxiert Aluminium lackiert weiß RAL 9010 SCHIENE MIT ENDDECKEL UND DECKENBEFESTIGUNG 150 MM: Stahl pulverbeschichtet weiß RAL 9010 Stahl pulverbeschichtet silber RAL 9006 Stahl pulverbeschichtet schwarz RAL 9005
ZUBEHÖR (OPTIONAL)	Deckenabhänger höhenverstellbar: 150–180 mm Aufsatzstück Wabenraster Aufsatzstück schräg

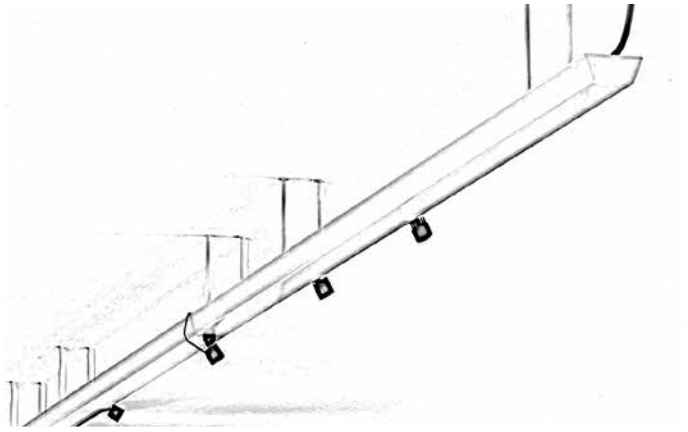

LED-LUC

Stele mit magnetischen MiniSpots

TECHNISCHE DATEN
Allgemeine technische Daten siehe Seite 19

IP44 DALI TRIAC

ABMESSUNG [H]	1.200/2.000 mm; Fuß ø 300 mm Sondermaße auf Anfrage möglich
ANSCHLUSSLEISTUNG	3/6 x 1–3 W [1.200/2.000 mm]
LED-ANZAHL	3/6 [1.200/2.000 mm]
LEUCHTENGEHÄUSE MIT MAGNETFUSS	MINISPOT: Aluminium natur oder schwarz eloxiert Aluminium lackiert weiß RAL 9010 STELE: Aluminium eloxiert Aluminium eloxiert schwarz Aluminium lackiert weiß RAL 9010
ZUBEHÖR (OPTIONAL)	Aufsatzstück Wabenraster Aufsatzstück schräg

LED-LUC

Stehleuchte mit magnetischen MiniSpots

TECHNISCHE DATEN
Allgemeine technische Daten siehe Seite 19

IP44 DALI TRIAC

ABMESSUNG [H]	1.400 mm; Fuß 285 x 285 mm Sondermaße auf Anfrage möglich
ANSCHLUSSLEISTUNG	3 x 1–3 W
LED-ANZAHL	3
LEUCHTENGEHÄUSE MIT MAGNETFUSS	MINISPOT: Aluminium natur oder schwarz eloxiert Aluminium lackiert weiß RAL 9010 STEHLEUCHTE: Stahl schwarz Stahl weiß Stahl pulverbeschichtet Rost-Look
ZUBEHÖR (OPTIONAL)	Aufsatzstück Wabenraster Aufsatzstück schräg

LED-LUC

V-Box mit magnetischen MiniSpots

TECHNISCHE DATEN
Allgemeine technische Daten siehe Seite 19

IP44 DALI TRIAC

ABMESSUNG [L X B X H]	250 x 150 x 100 mm Sondermaße auf Anfrage möglich
ANSCHLUSSLEISTUNG	3 x 1–3 W
LED-ANZAHL	3
LEUCHTENGEHÄUSE MIT MAGNETFUSS	MINISPOT: Aluminium eloxiert schwarz EINSATZ + HINTERE ABDECKUNG: Stahl pulverbeschichtet schwarz RAL 9005 BOX: Eiche natur geölt Eiche gebeizt schwarz Buche lackiert weiß oder schwarz Buche Used-Look weiß oder schwarz Buche hochglänzend lackiert rot
ZUBEHÖR (OPTIONAL)	Aufsatzstück mit Wabenraster Aufsatzstück schräg

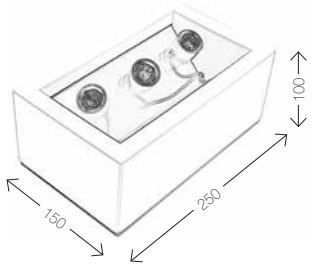

LED-LUC

Cube mit magnetischem MiniSpot

TECHNISCHE DATEN
Allgemeine technische Daten siehe Seite 19

IP44 DALI TRIAC
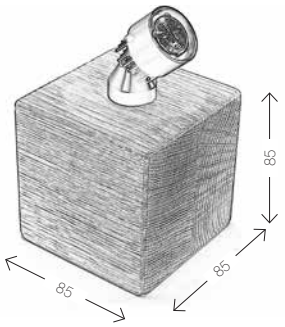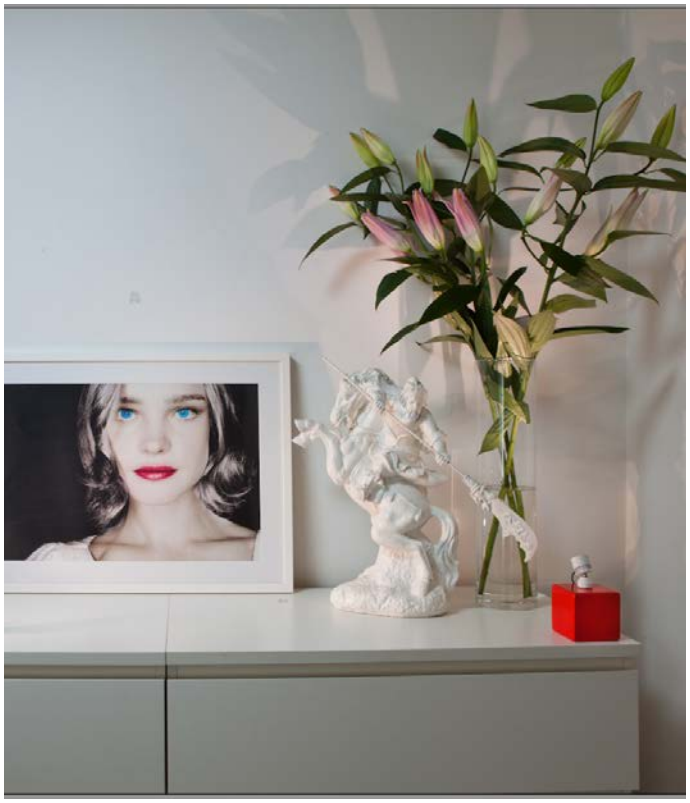
ABMESSUNG [L X B X H]	85 x 85 x 85 mm
LED-ANZAHL	1
LEUCHTENGEHÄUSE MIT MAGNETFUSS	MINISPOT: Aluminium natur oder schwarz eloxiert Aluminium lackiert weiß RAL 9010 CUBE: Eiche natur geölt Eiche gebeizt schwarz Buche lackiert weiß oder schwarz Buche Used-Look weiß oder schwarz Buche hochglänzend lackiert rot
ZUBEHÖR (OPTIONAL)	Aufsatzstück Wabenraster Aufsatzstück schräg